FUSO

Versión: 1.0

CANTER 513 / 4X2 EURO 5

DESEMPEÑO DEL VEHÍCULO

• Potencia	130 CV	• Carga	3.000 kg
• Cilindrada	2.998 c.c.	• Largo Carrozable	3.600mm. (11m3)
• Torque	300 Nm @3.050 r.p.m	• Peso Bruto Vehicular	5.000 kg

OTROS

- COMPUTADOR A BORDO
- SISTEMA DE CONTROL DE FRENADO (ABS+EBD)
- CERTIFICADO DE CABINA ECER29
- ORIGEN JAPÓN
- GARANTÍA DE 3 AÑOS 150.000 KM*
- FRENO DE MOTOR OBSTRUCCIÓN GASES ESCAPE
- MANTENIMIENTOS 20.000 KM**
- BATERIA 12V 110AH

VERSION FULL

- AIRE ACONDICIONADO
- AIRBAG CONDUCTOR Y PASAJERO
- ISS SISTEMA ARRANQUE-PARADA

KAUFMANN

CHASIS

Llantas	16 x 5.5 (5 Pernos)
Neumáticos delanteros	205/75R16
Neumáticos traseros (D.Rodado)	205/75R16
Dirección	Hidráulica
Tanque combustible	70 Lts. (Metálico)
Suspensión trasera y delantera semielíptica con amortiguadores.	
Barra estabilizadora delantera y trasera.	

SEGURIDAD

- Frenos ABS+EBD
- Barra de seguridad en las puertas
- AIRBAG conductor y pasajero
- Kit de seguridad
- Cabina certificada ECE R29

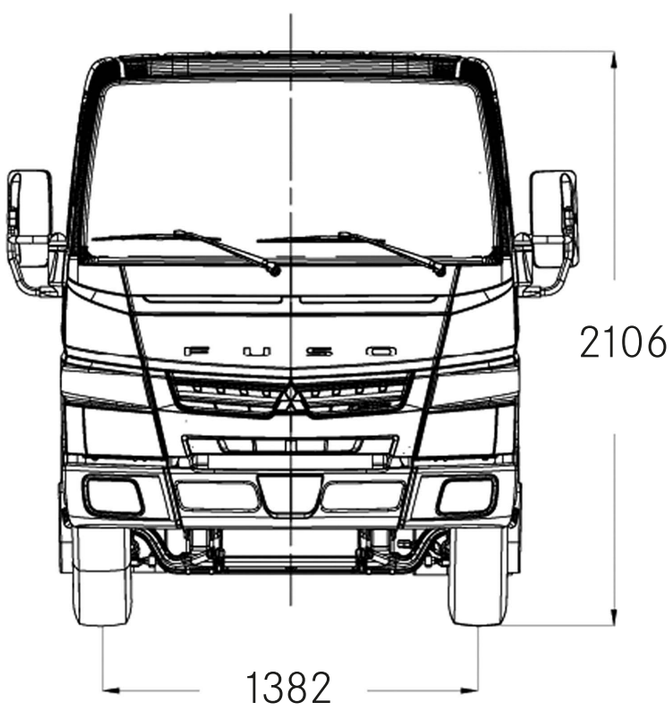

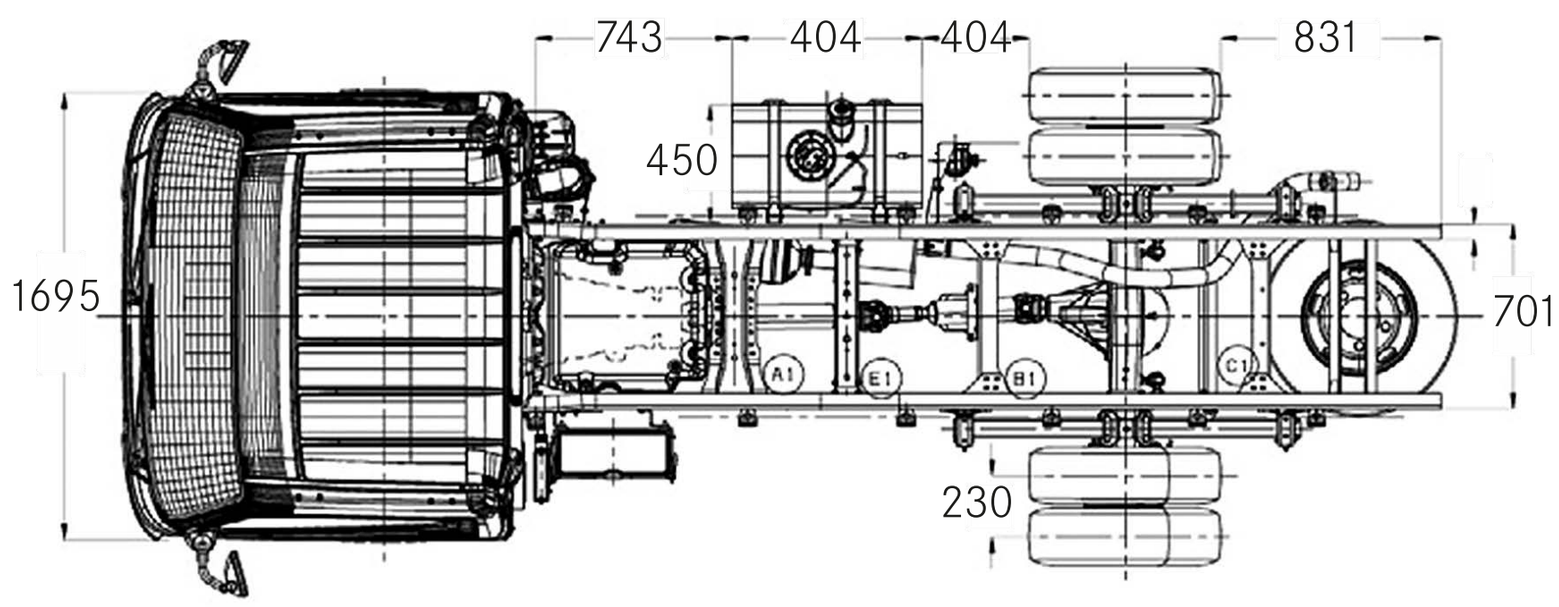

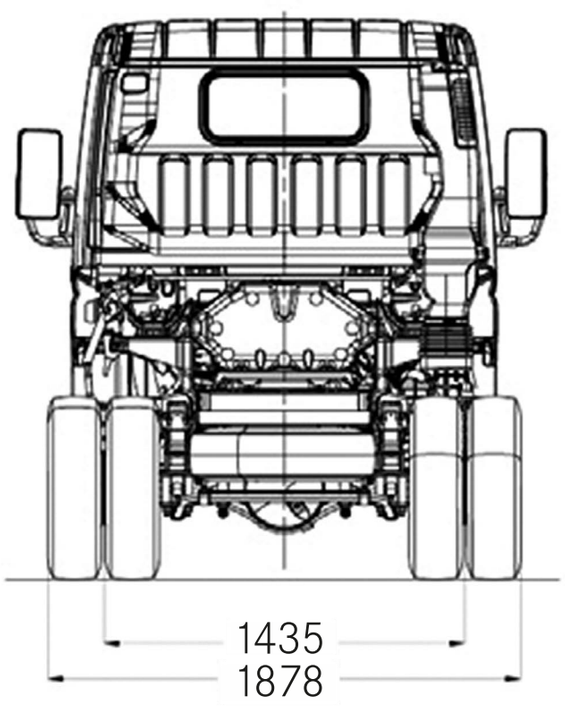

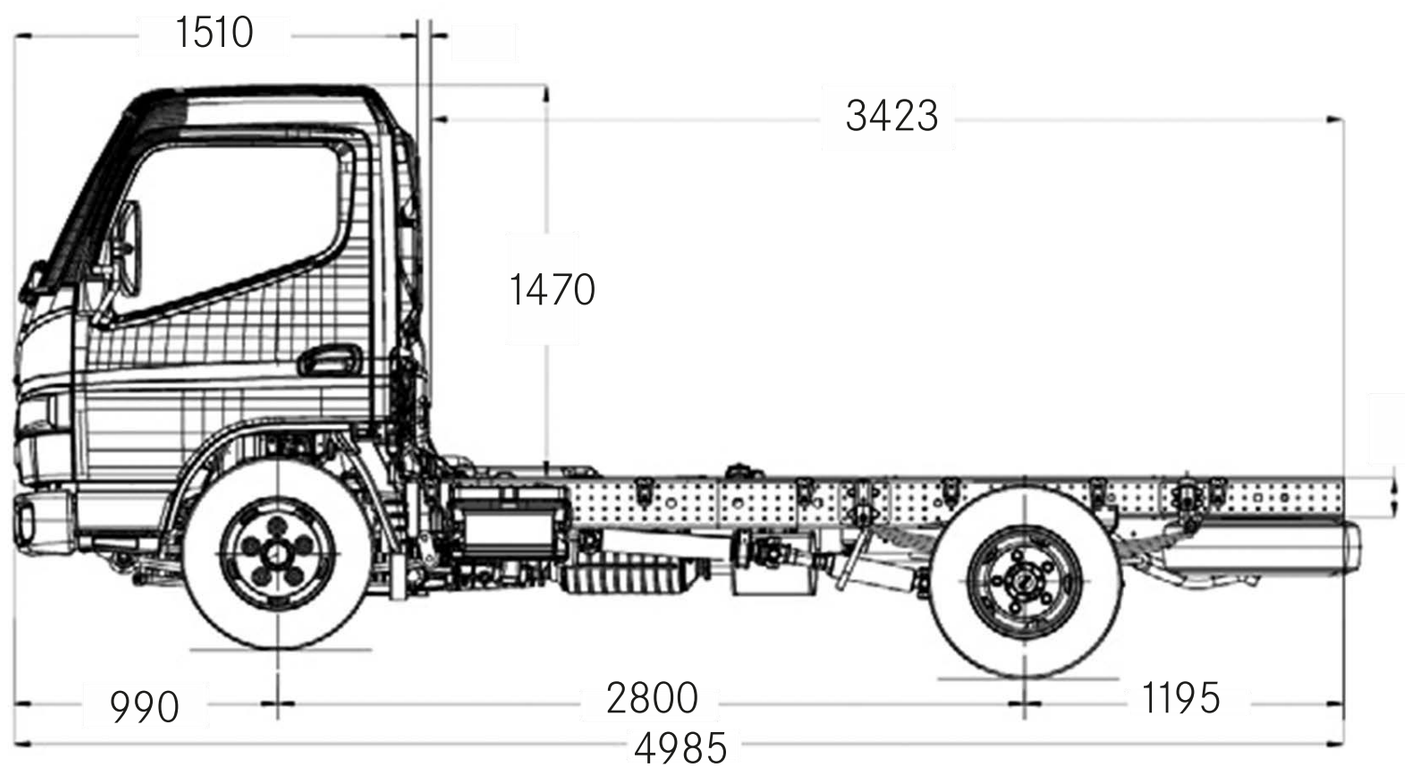

FUSO